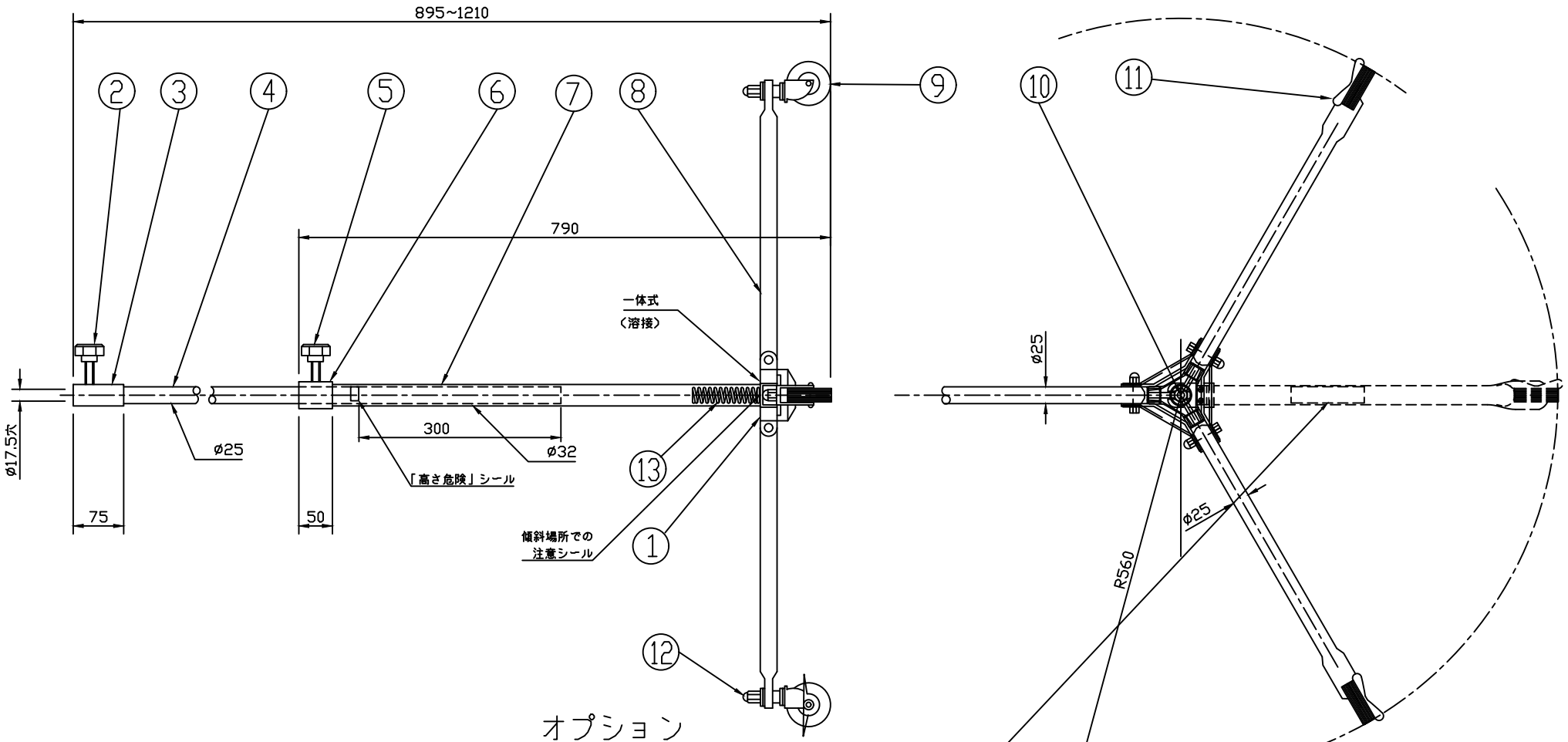

オプション

転倒防止補助金具　STKM11Aø25.4-t1.6・他　ホワイト塗装

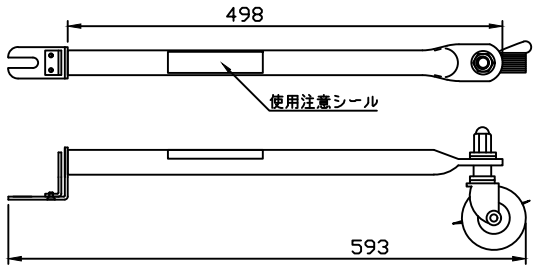

仕上色	鋼板ブラック塗装仕上

部番	部品名	材質	備考
13	スプリング	SWC-ø3.5	三価シロ
12	六角袋ナット	SWRCH	M12・三価クロ
11	ブレーキレバー	SPCC-t:2.0	3ヶ所・三価クロ
10	フレームパイプ固定ボルト	SWRCH	M10X80・三価シロ
9	キャスター	ゴム	ø65・ブラック
8	フレームパイプ（足）	STKM11Aø25.4-t1.6・他	補助パイプ外一黒半艶塗装
7	No.2パイプ(小パイプ)	STKM11Aø31.8-t1.6	黒半艶塗装
6	紐手	SS400-ø40	黒半艶塗装
5	高低調整ノブボルト	ツマミ部：ユリア	M8X35・ツマミ-黒
4	No.1パイプ(中パイプ)	STKM11Aø25.4-t1.6	黒半艶塗装
3	ダボ受金具	SS400-ø36	黒半艶塗装
2	角度調整ノブボルト	ツマミ部：ユリア	M8X35・ツマミ-黒
1	センターベース	SPCC-t3.0	黒半艶塗装

2026-10-2　　質量　6.0Kg

第三角法	尺度	1:6	品名	三脚スタンド(ブラック)
株式会社 日照				
承認	作成	写図	調査	図番 NRS－1544K