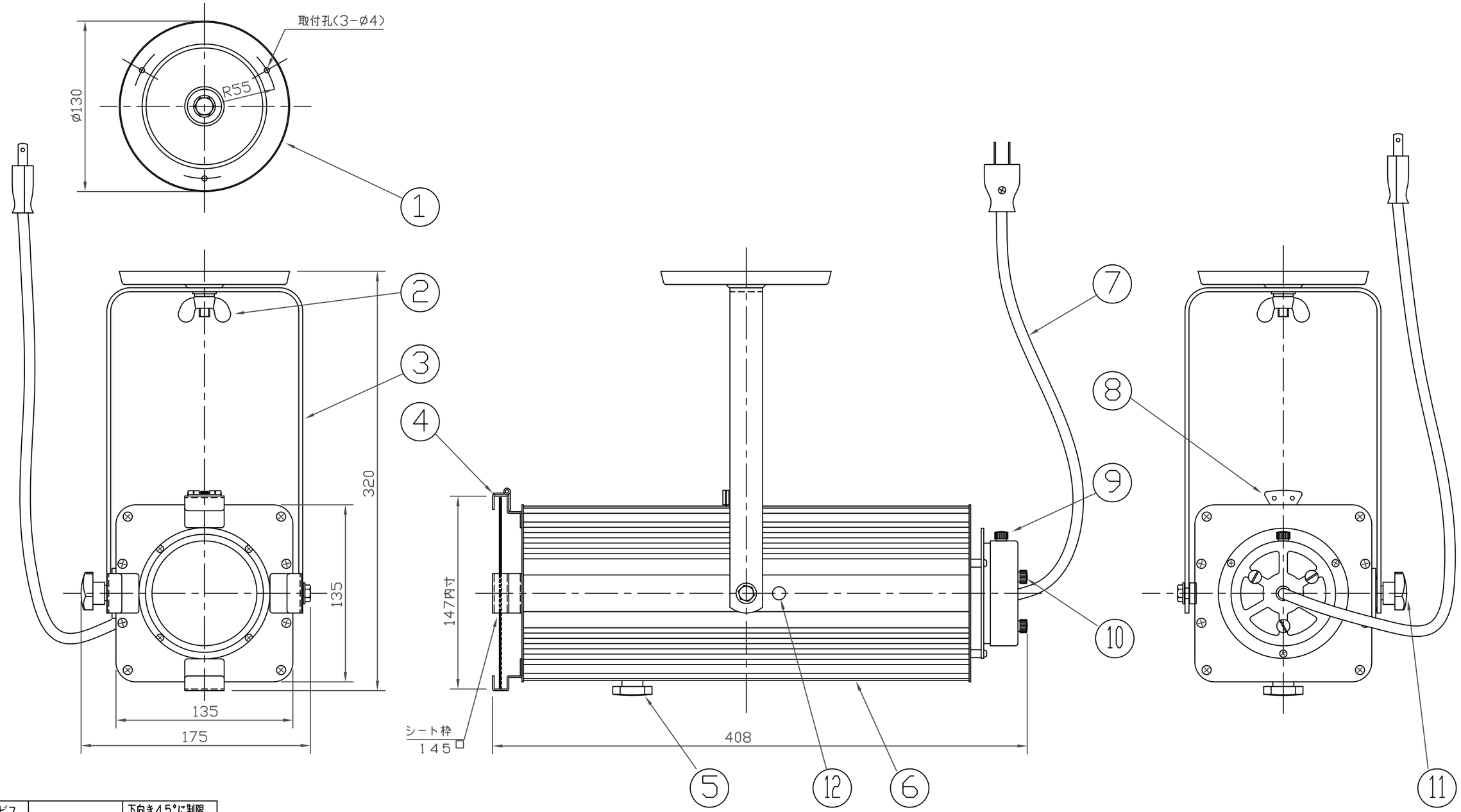

部番	部品名	材質	備考
12	角度調整制限ビス		下向き45°に制限
11	上下角度調整ノブボルト	フェノール M6x25	ブラック
10	ランプ位置調整ネジ	化粧ビス(M3x25)	クロームメッキ
9	ソケットケース固定ネジ	化粧ビス(M3x10)	クロームメッキ
8	カッター枠	カラー鋼板-t0.6	ブラック
7	電源コード	0.75mm² 2芯	平行プラグ付・L=1m
6	本体枠	アルミ	ブラック
5	ピント調整ノブボルト	フェノール M6x25	ブラック
4	シート枠ホルダー	SPCC-t1.2	ブラック塗装
3	アーム	FB-25xt3	ブラック塗装
2	蝶ナット	SWRM	ユニクロ
1	取付台	SPC-t0.8	ブラック塗装

仕上色	ブラック
使用レンズ	3.5inc F-6
	ø60 F-125(ズーム用)
取付台	NRS-1507K
カラーフィルター	NRS-1614
小円カッター 2枚付	
自動カラーホイル NRS-1670Kで対応できます。	

重量 3.4Kg

適合ランプ	JCV-100V-300WGS
W・数	300W

2008-6

第三角法	尺度	1/3	品名	歌手ピンスポット			
株式会社 日照							
承認	作成	写図	調査	図番	NHP-5471K		