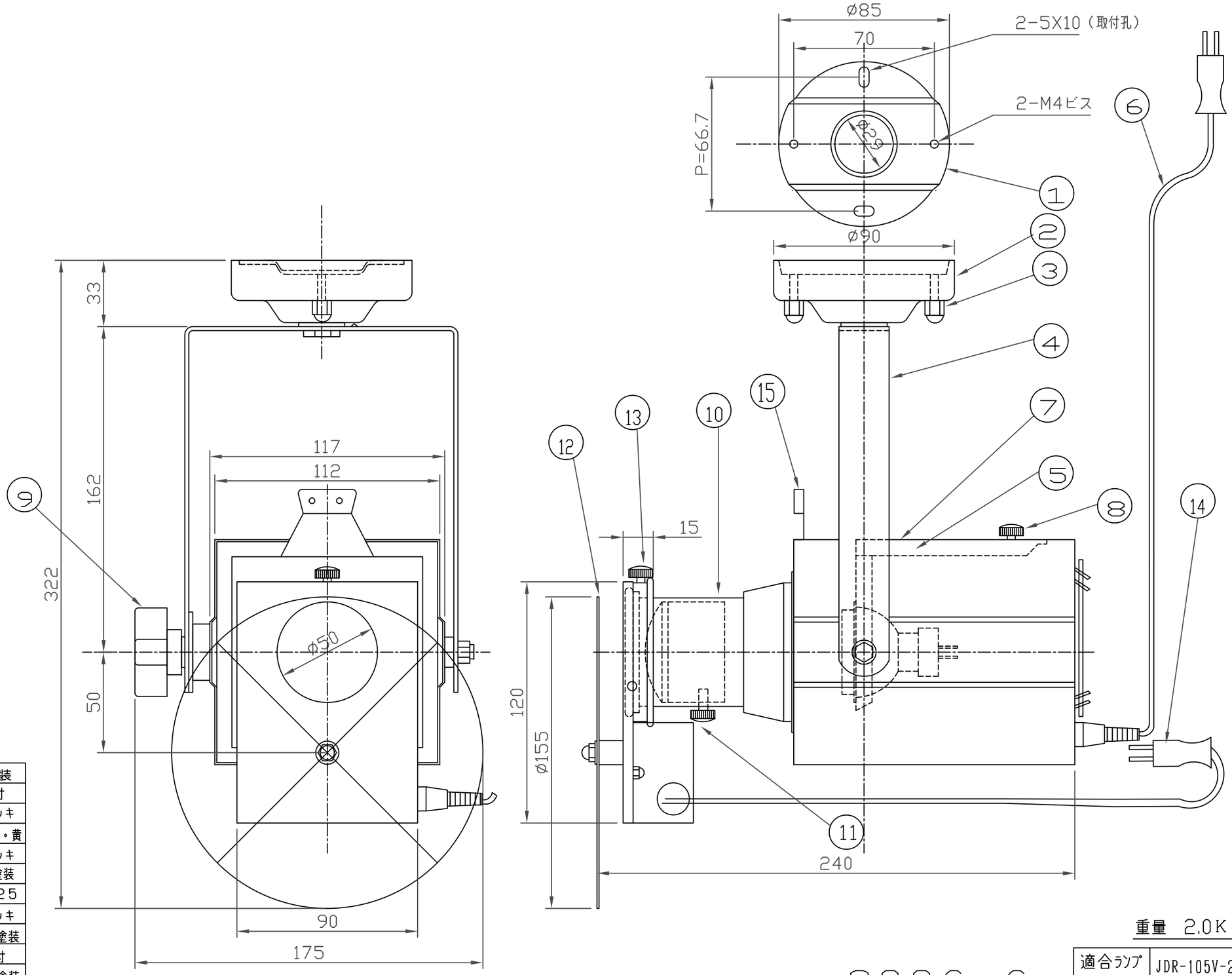

部番	部品名	材質	備考
15	カッターホルダー	SPCC t0.6	黒耐熱塗装
14	モーター電源コード	EPT 0.75x2	Ⓘプラグ付
13	カラーディスク本体取メビス	M4X10	ニッケルメッキ
12	4色カラーディスク	ポリカーボネイト	透明・青・赤・黄
11	ピント調整ビス	M5X8	ニッケルメッキ
10	レンズケース	SPC t0.6	アイボリー塗装
9	上下角度調整ノブボルト	ツマミ部：ユリア	M6X25
8	ランプ取付枠止メビス	M5X15	ニッケルメッキ
7	本体	SPC t0.6	アイボリー塗装
6	電源コード	EPT 0.75X2	Ⓘプラグ付
5	ランプ取付枠	SPC t0.6	アイボリー塗装
4	アーム	SPC t2.3	アイボリー塗装
3	器具取付ナット	M4長ナット	クロームメッキ
2	化粧フレンチ	SPC t1.0	アイボリー塗装
1	天井取付板	SPG t1.2	亜鉛メッキ

仕上色	鋼板アイボリー塗装仕上
カラーディスク回転数	50Hz：2回転
	60Hz：2.4回転
付属品	小円カッター　2枚

重量　2.0Kg

2006－6

適合ランプ	JDR-105V-200W・LM/GX
W・数	200W

第三角法		尺度	1／2			品名	自動カラーホイール付ミラーボール照射器		
株式会社　日照									
承認		作成		写図		調査		図番	NEF-7363W